Stufe – Einfach – AB 2

1. Aufgabenstellung:

Aus einer Tischlerplatte mit einem Flächeninhalt A_T von 10,45 m^2 werden Fachböden mit einer Gesamtfläche A_F von 8,15 m^2 zugeschnitten. Wie groß ist der Flächenverschnitt A_V in Prozent?

2. Aufgabenstellung:

Leimpulver, Härter und Wasser werden nach Gewichtsteilen 8 : 1 : 20 gemischt.
Es steht 1 kg Leimpulver zur Verfügung. Wie viel Härter und Wasser werden zugemischt?

3. Aufgabenstellung:

Für den Bau einer Achsschenkellenkung mit Lenktrapez soll aus einem Aluminiumblech folgendes Blechteil gefertigt werden. Für die Montage des Bauteil ist ein Bohrungsabstand von 35 mm erforderlich. Berechne die Höhe h zum Anreißen der Bohrung.

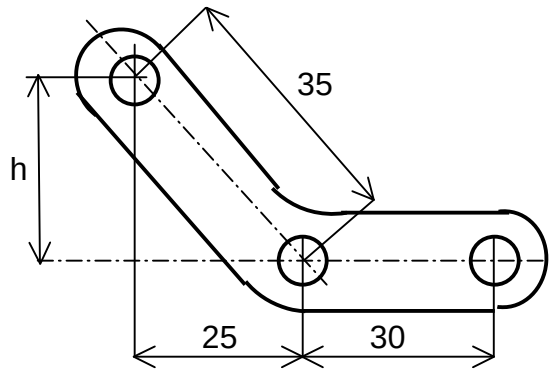

4. Aufgabenstellung:

An einer Farbdose ist die Mengenangabe nicht mehr lesbar. Mit dem Lineal ermittelst du einen Durchmesser 10 cm und eine Höhe von 12,5 cm. Welche Menge Farbe befindet sich in der Dose? Runde auf volle Liter!